MANUALE DI MONTAGGIO, USO E MANUTENZIONE DELLE PISCINE FUORITERRA PONZA - PROCIDA

SAN MARCO®

GARANZIA 2 ANNI WARRANTY

INDICE

AVVERTENZE.....pag.....2

SCHEMA DI RIFERIMENTO AI COMPONENTI:

PONZA.....pag.....4
PROCIDA.....pag.....5

INDICAZIONI MONTAGGIO PISCINA.....pag.....6
SCHEMA COMPONENTI PONZA .....pag.....7
SCHEMA COMPONENTI PROCIDA .....pag.....7

MONTAGGIO PISCINA.....pag.....8

TRATTAMENTO E PULIZIA DELL'ACQUA

CAPACITÀ DELLA PISCINA.....pag....11
FILTRAZIONE.....pag....11
DISINFEZIONE DELL'ACQUA.....pag....12
PH.....pag....13
MESSA IN FUNZIONE DELLA PISCINA.....pag....13
PROGRAMMA DI MANTENIMENTO.....pag....14
LA PISCINA NELLA STAGIONE INVERNALE.....pag....15
PROBLEMI PARTICOLARI DELL'ACQUA.....pag....16
PRECAUZIONI NELL'USO DEI PRODOTTI CHIMICI.....pag....17

SCHEDA TECNICA PONZA .....pag.....18
SCHEDA TECNICA PROCIDA .....pag.....19

GARANZIA.....pag.....20

NORME DI SICUREZZA

AVVERTENZE ⚠

- L' accesso alla piscina deve essere sotto la supervisione di un adulto sia per bambini che per portatori di handicap.
- Installare la piscina in modo da creare una struttura di sicurezza tale da impedire l'accesso nei momenti in cui non ci sono adulti a poterla sorvegliare.
- La piscina ed i suoi accessori devono essere montati solo da adulti.
- Non è consentito tuffarsi, saltare o scivolare.
- Il montaggio errato su un terreno non piano, non a livello e non compatto potrebbe causare il cedimento sia della struttura e/o del telo in pvc arrecando infortuni ai bagnanti, per cui è necessario prima dell'utilizzo verificare che il terreno sia a livello e compatto.
- Non piegare, non arrampicarsi, non mettersi a cavalcioni e non esercitare nessun tipo di pressione sull'anello gonfiabile o sul bordo superiore poiché ciò potrebbe causare danni alla struttura con conseguenti esondazioni di acqua.
- Non lasciare giochi e gonfiabili all'interno della piscina quando non è in uso, poiché questi potrebbero attirare i bambini.
- Non lasciare in prossimità della piscina oggetti che potrebbero essere utilizzati dai bambini come scalette per entrare in piscina, tipo sedie o tavoli.
- Conservare in un luogo facilmente reperibile e quanto più prossimo alla piscina, i numeri di telefono di pronto intervento e numeri di telefono di emergenza.
- Nel caso di un utilizzo notturno della piscina, utilizzare delle luci artificiali che illuminano in maniera corretta tutti i dispositivi di sicurezza, le scalette, il fondo della piscina e l'accesso alla piscina.
- Non entrare in piscina se non in possesso del pieno delle proprie facoltà mentali e fisiche.
- Non utilizzare la piscina se si è sotto l'effetto di droghe, alcool, o medicinali (in quest'ultimo caso è necessario il confronto con il proprio medico).
- Tenere fuori dalla portata dei bambini, i teli copri piscina al fine di evitare aggrovigliamenti, annegamenti o altre gravi conseguenze.
- Il telo copri piscina, sia esso isotermico o telo di copertura, devono essere rimossi totalmente prima dell'utilizzo della piscina. L'utilizzo della piscina con i teli non rimossi o parzialmente non rimossi potrebbe causare l'annegamento dei bagnanti.
- Il telo della piscina subisce un deterioramento naturale nel corso del tempo, dovuto agli agenti atmosferici ed ai prodotti chimici, per cui prima di riempire la vasca verificare l'integrità del telo al fine di evitare esondazioni d'acqua.
- In caso di eccessiva presenza di acqua in piscina, dovuta a pioggia o altro, adoperarsi immediatamente per ristabilire il corretto livello di acqua.
- L' installazione della piscina deve essere fatta ad una distanza tale da non arrecare danni a cose o persone in caso di esondazione.

- La piscina è destinata per un uso esterno, ed è indicata per il solo uso domestico. Non è consigliata per un uso intensivo o per strutture ricettive quali B&B, agriturismi o centri sportivi.
- Le barriere di accesso e le coperture della piscina non sostituiscono la costante e competente supervisione degli adulti.
- Chiudere porte e finestre per evitare qualunque accesso non autorizzato, accidentale o non sorvegliato all'acqua.
- Prevedere una struttura di sicurezza volta ad impedire l'accesso alla piscina a bambini troppo piccoli ed animali domestici.
- Tenere l'equipaggiamento di salvataggio il più possibile vicino alla piscina. Esempi di attrezzature di salvataggio: salvagente approvato da guardia costiera munito di corda e paletto rigido lungo 366cm.
- Tenere la piscina e la zona nei pressi della stessa pulite ed asciutte per evitare che scivolate, cadute o oggetti abbandonati possano causare danni.
- Controllare regolarmente che pin, bulloni e viti non presentino ruggine e che non ci siano schegge o bordi taglienti. Verificate che gli inserti in plastica non siano cristallizzati, nel caso di cui sopra sostituire con ricambi originali.
- La supervisione costante di un adulto competente sui nuotatori inesperti e su chi non è in grado di nuotare farà in modo che i rischi di annegamento si riducano (si ricorda che i bambini sotto i 5 anni sono a più alto rischio di annegamento).
- Imparare le prime nozioni di base in caso di emergenza e provvedere all'aggiornamento regolarmente. Ciò potrebbe fare la differenza in caso d'emergenza.
- Proteggere gli utenti da malattie legate all'acqua trattando accuratamente e regolarmente l'acqua della piscina e praticando una corretta igiene.
- Le scalette rimovibili devono essere appoggiate su una superficie orizzontale.
- Rispettare e seguire le avvertenze e i simboli di sicurezza posti sulla parete della piscina.
- Eliminare prima qualsiasi tipo di erba. Certi tipi di erbe potrebbero crescere attraverso il fondo della piscina. L'erba potrebbe crescere attraverso il liner ma ciò non rappresenta un difetto di fabbricazione e non può rientrare nei termini di garanzia.
- L' erba sotto ed intorno la piscina si potrebbe rovinare a causa della mancanza di luce e dei prodotti chimici usati nell'acqua.

NON SEGUIRE QUESTE AVVERTENZE POTREBBE CAUSARE SERI DANNI A COSE E PERSONE O, PEGGIO, LA MORTE.

- Il consumatore che ha acquistato una piscina fuori terra deve informarsi presso il proprio comune sulle normative che regolano l'installazione e la sicurezza riguardante il montaggio di una piscina itinerante ed il relativo smaltimento delle acque.

N.B. EVENTUALI PICCOLE PERDITE SULLE TERMO-SALDATURE SONO ASSOLUTAMENTE FISIOLOGICHE ED ANDRANNO SCOMPARENDO DURANTE I PRIMI GIORNI IN QUANTO IL PESO DELL'ACQUA CONSENTIRÀ AL TELO IN PVC DI STIRARSI E QUINDI CONSENTIRGLI IL CORRETTO ASSESTAMENTO.

RIFERIMENTO AI COMPONENTI

Prima di montare il prodotto, spendere qualche minuto a prendere visione di cosa comprende e familiarizzare con i vari componenti.

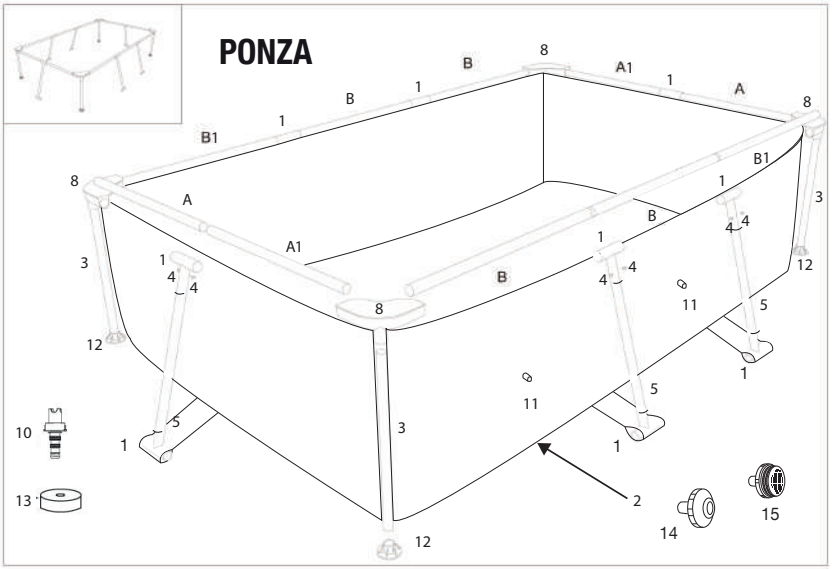

NOTA: i disegni sono da considerarsi soltanto a scopo di esempio. Potrebbero non rispecchiare il reale prodotto. Non in scala.

NO RIFERIMENTO	DESCRIZIONE	DIMENSIONE PISCINA & Q.TA (300cmx200cmx75)
7	ASTA ORIZZONTALE (A)	2
6	ASTA ORIZZONTALE (B)	4
9	ASTA ORIZZONTALE (B1)	2
16	ASTA ORIZZONTALE (A1)	2
3	GAMBA VERTICALE	4
5	GAMBA DIAGONALE	6
1	RACCORDO A T	12
8	GIUNTO ANGOLARE	4
12	CAPPUCCIO D'APPOGGIO PER GAMBA VERTICALE	4
4	PERNO (SE IN DOTAZIONE)	12
2	LINER	1
11	BOCCHETTE D'INGRESSO E USCITA	2
10	BOCCHETTA PER LO SVUOTAMENTO	1
13	TAPPO DELLA VALVOLA DI SVUOTAMENTO	1
14	VALVOLA IMMISSIONE	1
15	VALVOLA ASPIRAZIONE	1

RIFERIMENTO AI COMPONENTI

Prima di montare il prodotto, spendere qualche minuto a prendere visione di cosa comprende e familiarizzare con i vari componenti.

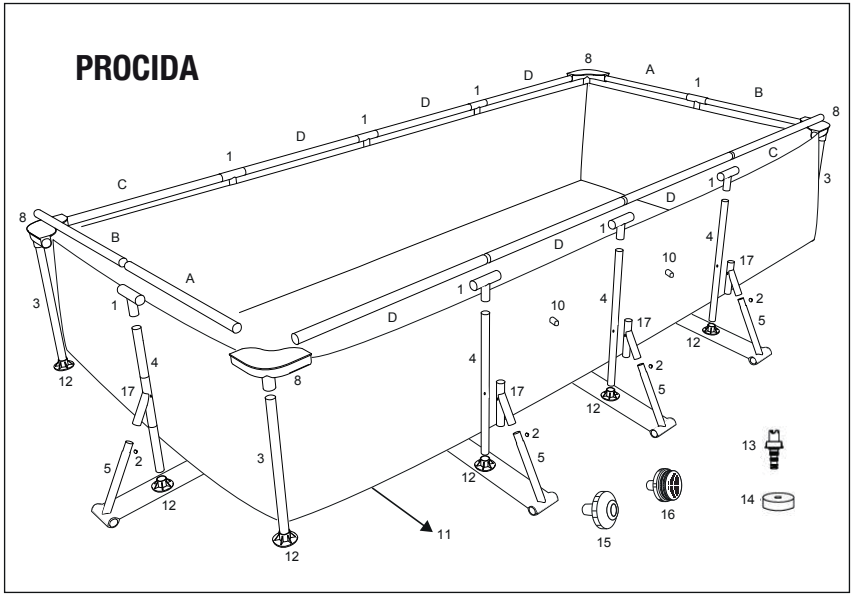

NOTA: i disegni sono da considerarsi soltanto a scopo di esempio. Potrebbero non rispecchiare il reale prodotto. Non in scala.

NR RIFERIMENTO	DESCRIZIONE	QUANTITÀ
7	ASTA ORIZZONTALE (A)	2
6	ASTA ORIZZONTALE (B)	2
9	ASTA ORIZZONTALE (C)	2
3	GAMBA VERTICALE	4
5	INNESTO DIAGONALE	8
4	GAMBA CON INNESTO DIAGONALE	8
1	GIUNTO T AD INNESTO	8
2	PERNO A MOLLA (SE PREVISTI)	16
8	GIUNTO ANGOLARE	4
12	SUPPORTO DI BASE GAMBA VERTICALE	12
11	LINER	1
10	BOCCHETTA INGRESSO USCITA ACQUA	2
13	BOCCHETTA PER SVUOTAMENTO	1
14	TAPPO VALVOLA DI SVUOTAMENTO	1
15	VALVOLA IMMISSIONE	1
16	VALVOLA ASPIRAZIONE	1
17	INNESTO IN PLASTICA PER ASTE DIAGONALI	8
18	ASTA ORIZZONTALE (D)	6

INDICAZIONI MONTAGGIO PISCINA

Questa piscina potrebbe essere stata acquistata con una pompa filtro. La pompa filtro ha le istruzioni per l'installazione separate e deve essere montata dopo aver assemblato la piscina. Tempo stimato di montaggio circa 30 minuti.

1- Facendo riferimento alle regole per la sicurezza aprire il cartone contenente tutti i componenti della piscina molto attentamente al fine di non danneggiare la componentistica ed al fine di poter riutilizzare l'imballo durante la stagione invernale.
Evitare di utilizzare forbici, coltelli o taglierini onde evitare danni ai componenti della piscina.

2 - Posizionare il liner sul luogo desiderato. A tal proposito consigliamo di utilizzare sempre dei materassini, sia per proteggere il liner da eventuali abrasioni, che per avere un appoggio gradevole quando si appieda in piscina. Assicuratevi di avere almeno 1,5-2m di spazio libero intorno alla piscina.
Durante il montaggio di questa piscina posizionare le bocchette per la filtrazione in direzione della presa elettrica per facilitare l'eventuale installazione del gruppo filtrante. Posizionare la valvola di fuoriuscita dell'acqua lontano dalla casa.

> **Nota Bene:** verificare che i 2 fori per la filtrazione siano situati sul lato dove vorrete installare il gruppo filtrante. NON TRASCINARE IL LINER su superfici impervie, in quanto potrebbe lesionarsi.

3 - Prendere tutte le parti e posizionarle sul terreno nel luogo in cui verranno assemblate. Controllare la lista delle parti ed assicurarsi che tuttti i pezzi siano presenti, in caso di mancanze rivolgersi immediatamente al vostro rivenditore per l'integrazione dei componenti.

Prima di procedere al montaggio della Vostra piscina Ponza - Procida, è bene scegliere con cura il luogo adatto per la sua installazione. Individuate un'area abbastanza soleggiata, in modo che l'acqua raggiunga un adeguato assetto termico e possiate ricavare dalla Vostra piscina i maggiori vantaggi. É importante che il luogo scelto per il montaggio non sia nelle immediate vicinanze di abitazioni, strade, ponti, terrazze, o luoghi in prossimità di strutture che potrebbero danneggiare cose o persone dovute ad eventuali esondazioni d'acqua.

1 - Dimensioni, devono essere almeno pari a quelle d'ingombro della piscina.

Tab. 1 *Dimensioni relative alla piscina ed al totale ingombro.*

Modello	DIMENSIONI PISCINA	INGOMBRO
PONZA	**300 X 200 CM**	**315 X 225 CM**
PROCIDA	**450 X 220 CM**	**509 X 276 CM**

2 - Terreno consistente, soprattutto in corrispondenza dei supporti laterali. Se il piano d'appoggio non è pavimentato (prato, terra battuta o sabbia), è necessario porre sotto ad ogni supporto apposite isole di sostegno, che possono essere in vari materiali, purché resistenti.

3 - Piano d'appoggio perfettamente livellato. Se il substrato prescelto risultasse particolarmente aspro (consistente presenza di ciottoli, radici, ecc.), è sempre consigliabile frapporre del materiale protettivo (es. materassini sotto-piscina, sabbia fine, ecc.) al fine di evitare inutili abrasioni al fondo della piscina.
A questo punto siete pronti per il montaggio della piscina.

SCHEMA COMPONENTI PONZA

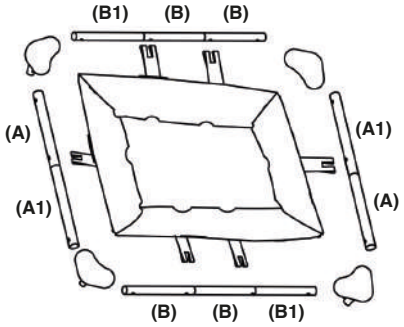

SCHEMA COMPONENTI PROCIDA

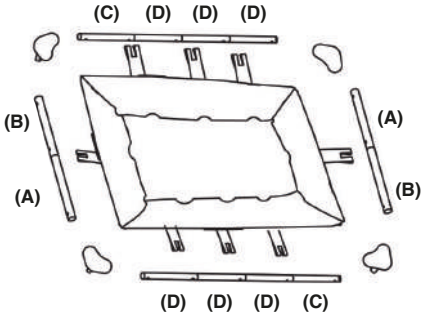

MONTAGGIO PISCINA
PONZA E PROCIDA

1 - Seguendo lo schema dei componenti della piscina inserire nelle asole orizzontali i tubolari come da indicazioni. Fra la fine di un tubolare e l'inizio del successivo inserire il giunto (1) a sua volta inserito nelle fessure presenti sul Liner. Fissare i giunti usando le clip a scatto presenti nelle barre orizzontali.

PONZA

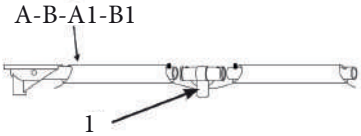

PROCIDA

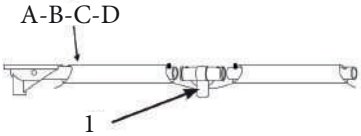

2 - Connettere i giunti angolari (8) ai paletti orizzontali e i 4 angoli. Bloccare i giunti tramite i pin numero 6 inserendoli nei fori preesistenti. (se previsti dal kit)

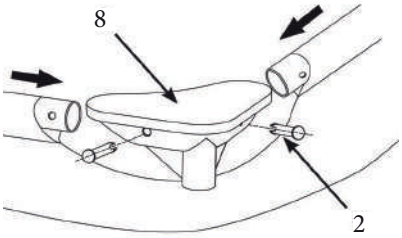

3 - Innestare le gambe verticali ai giunti angolari ed al piedino in plastica alla base della gamba.

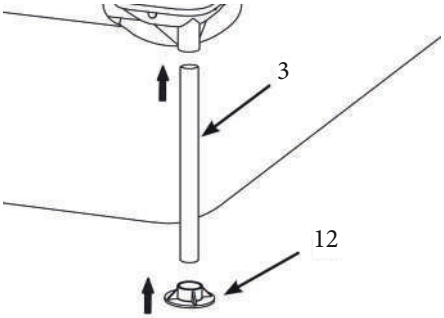

4 - Tirare bene le asole laterali in modo che siano ben tese e lontane dal liner. Allungare le asole verso le rispettive gambe di supporto fino a toccarle. Agganciare le rispettive traverse di ogni fascia alla base delle gambe di supporto laterali. Collegare le traverse al giunto a “T”.

Esempio d’installazione
piscina PONZA

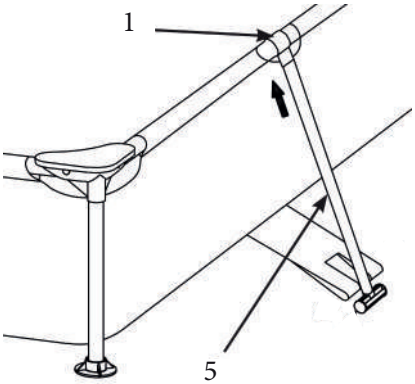

5 - Se la piscina e stata acquistata senza pompa filtro usare i tappi forniti ed inserirli nei fori di attacco della pompa filtro per fare in modo che l’acqua non fuoriesca mentre si riempie la piscina. Accertarsi che la valvola di svuotamento ed il rispettivo tappo siano ben chiusi.

Nota bene: se l’acqua tende a raccogliersi su un lato la piscina non è completamente a livello. Se si monta la piscina su un terreno non in piano questa penderà lateralmente e si verificheranno rigonfiamenti anomali sui fianchi del liner. In tal caso si deve svuotare la piscina, livellare il piano o scegliere altra sede per poi procedere nuovamente al montaggio. In fase di riempimento iniziale lisciare le pieghe sul fondo della piscina spingendo le stesse verso l’esterno.

IMPORTANTE: Assicurarsi di piazzare le basi di supporto in cemento o in legno trattato sotto ogni supporto verticale come mostrato correttamente sotto.

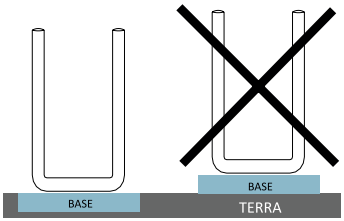

Assicurarsi che tutte le basi siano perfettamente a livello tra di loro.

Un piano non in bolla, con anche 1 solo cm di dislivello, altera la distribuzione del peso dell'acqua, scaricando in maniera non corretta sui contrafforti laterali. Questo potrebbe provocare dei danni irreparabili alla struttura. TALI DANNI NON RIENTRANO IN GARANZIA.

FOTO RELATIVE A: MONTAGGIO ERRATO DA NON EFFETTUARE!

Durante le fasi di riempimento della vasca, risulterà assolutamente normale che le staffe orizzontali si pieghino verso l'interno della piscina. Le stesse si raddrizzeranno man mano che la vasca si riempirà.

TRATTAMENTO E PULIZIA DELL'ACQUA

Le piscine, per essere conservate in perfette condizioni, hanno bisogno di cura e manutenzione. I bagnanti, l'ambiente circostante e le condizioni atmosferiche (vento, pioggia, ecc.) introducono continuamente nell'acqua della piscina microrganismi ed elementi contaminanti che possono essere dannosi per gli utenti e deteriorare le installazioni.
Con la filtrazione si elimina gran parte della sporcizia introdotta, ma la crescita di alghe, batteri e virus si può prevenire solo con l'aggiunta di prodotti chimici per il trattamento acqua.
Il **gruppo SAN MARCO** vi offre questo manuale per informarvi sui procedimenti necessari per mantenere l'acqua della piscina limpida, pulita e disinfettata.

CAPACITÀ DELLA PISCINA

Prima di iniziare un qualsiasi trattamento della piscina è necessario conoscerne la capacità. In questo modo si potranno calcolare esattamente le dosi dei prodotti chimici che si dovranno aggiungere all'acqua.

1. - Determinare la profondità media.

$$\frac{\text{Profondità massima (metri)} + \text{Profondità minima (metri)}}{2} = \text{Profondità media (metri)}$$

2. - Determinare il volume della piscina.

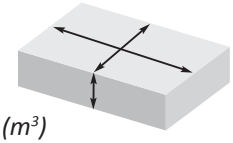

Piscina rettangolare:
Lunghezza (m) x Larghezza (m) x Profondità media (m) = Volume (m^3)

FILTRAZIONE

L'aria, i bagnanti e l'ambiente circostante introducono continuamente sporcizia nell'acqua della piscina. Questa sporcizia causa torbidità e si trasforma in alimento di batteri ed alghe. È pertanto necessario eliminarla con l'ausilio dell'impianto di filtrazione.
Il filtro trattiene le particelle di sporcizia presenti nell'acqua della piscina, mantenendola trasparente e cristallina. È importante che il filtro lavori in buone condizioni e che tutto il volume d'acqua della piscina sia filtrato più volte al giorno.

DISINFEZIONE DELL'ACQUA

L'acqua, anche se limpida e trasparente, può contenere batteri e virus che trasmettono malattie e infezioni. È pertanto necessario disinfettarla, per eliminare tutti i microrganismi presenti in essa. Quando si aggiunge cloro all'acqua della piscina, parte di questo si consuma nel distruggere gli elementi contaminanti presenti nell'acqua, il resto rimane nell'acqua come cloro residuo (Cloro Residuo Libero). Per assicurare una buona disinfezione dell'acqua della piscina si deve mantenere un livello di Cloro Residuo Libero compreso tra 0,5 e 1,2 ppm. Il consumo di cloro varia con la temperatura, l'incidenza dei raggi del sole, il numero di bagnanti, l'inquinamento atmosferico, ecc. Per questo motivo è necessario analizzare quotidianamente il livello di cloro mediante il Test Kit Cloro e pH.

MISURE DI PREVENZIONE CONTRO LE ALGHE

Le alghe sono organismi unicellulari che si possono sviluppare e moltiplicare rapidamente nell'acqua, soprattutto se la sua temperatura è tiepida. Le spore delle alghe si introducono nell'acqua della piscina attraverso il vento, la pioggia, ecc. Per prevenirne lo sviluppo, oltre al disinfettante, si deve usare un prodotto antialghe.

TRATTAMENTO

Per avere sempre l'acqua cristallina e disinfettata, consigliamo il seguente trattamento:

- Trattamento iniziale

Realizzare una clorazione d'urto dosando il prodotto in un apposito contenitore, aggiungere acqua per farlo sciogliere completamente e poi versarlo all'interno della piscina e mettere in funzione il gruppo filtrante per almeno 12 ore.

NOTA BENE. In questo frangente di tempo è sconsigliata l'entrata dei bagnanti in acqua.

Questa clorazione deve essere completata con l'aggiunta a distanza almeno di un giorno di un prodotto antialghe.

- Trattamento di mantenimento

L'aggiunta di cloro all'acqua della piscina si realizza con i pastiglioni di cloro che si collocano periodicamente nei dosatori galleggianti. Una volta alla settimana, approssimativamente, si deve verificare la dimensione residua della pastiglia e ripristinarli se necessario.

Questo trattamento permette una grande indipendenza ed assicura la presenza di cloro residuo 24 ore su 24. L'azione disinfettante del cloro deve essere completata, una volta alla settimana, con l'aggiunta di un prodotto antialghe.

PH

Il pH è un fattore molto importante, dato che influisce sull'azione disinfettante del cloro, sul confort dei bagnanti e sullo stato delle installazioni. Il pH indica l'acidità o la basicità di un'acqua. In una piscina deve essere mantenuto tra 7,2 e 7,6. Quest'intervallo di pH, oltre a conservare le installazioni in ottime condizioni, è l'ideale per la pelle e gli occhi dei bagnanti.

Non è consigliabile che il pH si trovi fuori da questo intervallo, dato che se è superiore a 7,6 il disinfettante perde efficacia e si possono formare incrostazioni nell'installazione e persino l'intasamento del filtro. Se invece il pH è inferiore a 7,2 si possono corrodere le parti metalliche dell'installazione ed irritare gli occhi dei bagnanti.

Per mantenere il pH tra questi due valori, analizzarlo quotidianamente con il test kit Cloro e pH. Se il pH è superiore a 7,6 aggiungere il riduttore di ph. Se il pH è inferiore a 7,2 aggiungere l'incrementatore di ph.

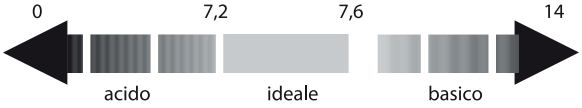

MESSA IN FUNZIONE DELLA PISCINA

All'inizio della stagione, si deve realizzare la messa in funzione della piscina. È importante seguire il procedimento adeguato per evitare problemi durante la stagione dei bagni.

1. Verificare che l'impianto della piscina (pompa, filtro, ecc.) funzioni correttamente.
2. Se risultasse necessario, svuotare e pulire la vasca con un detergente apposito, seguendo le istruzioni sull'etichetta.
3. Una volta che la vasca è pulita, riempire la piscina.
4. Realizzare una clorazione d'urto. Se la piscina tarda più di un giorno a riempirsi, è consigliabile dosare il prodotto durante il riempimento per evitare che durante l'operazione si formino alghe.
5. Analizzare il pH dell'acqua e, se necessario, regolarlo tra 7,2 e7,6.
6. Iniziare il programma di manutenzione.

PROGRAMMA DI MANTENIMENTO

Il segreto per mantenere la piscina in perfette condizioni consiste nel realizzare un buon trattamento di prevenzione. A tal fine, fare quanto segue:

Quotidianamente:

1. Analizzare il pH dell'acqua e, se necessario, regolarlo tra 7,2 e 7,6.
2. Analizzare il livello del Cloro Residuo Libero, mantenendolo tra 0,5 e 1,2 ppm. Se si utilizza un dosatore, regolarlo in modo che si mantenga questa quantità residua di cloro.
3. Pulire l'acqua da foglie ed insetti.

Settimanalmente:

1. Pulire gli skimmer, spazzolare le pareti della vasca e passare l'aspirafango.
2. Fare un controlavaggio del filtro e pulire il prefiltro della pompa.
3. Ripristinare la quantità di pastiglioni degli skimmer o del dosatore.
4. Aggiungere la dose di mantenimento del prodotto antialghe.

Aver cura di:

1. Mantenere il livello di acqua corretto.
2. Quando si integra acqua nuova alla piscina, analizzare il livello di cloro e il pH e, se necessario, regolarli.
3. Se minaccia pioggia, aumentare il livello di cloro e di antialghe.
4. Controllare il dosatore di cloro e conservarlo sempre in perfetta efficienza.

In caso di problemi o dubbi, consultare il Gruppo SAN MARCO.

LA PISCINA NELLA STAGIONE INVERNALE

È importante far sì che la piscina passi la stagione fredda in modo ottimale. Anche durante l'inverno la piscina ha bisogno di un trattamento adeguato che la protegga dalle incrostazioni, dalle macchie o dalla corrosione. Inoltre, una buona cura invernale della piscina assicurerà una messa in funzione facile nella stagione successiva.

Al termine della stagione dei bagni, continuare il programma di mantenimento finché la temperatura dell'acqua sia inferiore a 15°C. Giunto questo momento inizia lo svernamento della piscina.

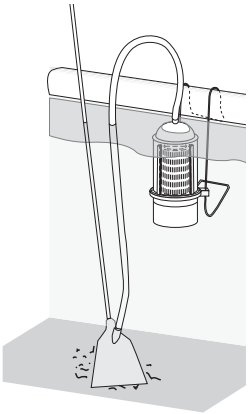

1. Pulire bene la piscina, fregando le pareti e passando l'aspirafango.
2. Realizzare una clorazione d'urto.
3. Analizzare il pH dell'acqua e fare le correzioni necessarie per avere un pH compreso tra 7,2 e 7,6.
4. Lasciare il filtro in funzione.
5. Il giorno successivo, aggiungere il prodotto svernante nelle dosi indicate sulla confezione.
6. Lasciare in funzione il filtro per circa 8 ore, per ottenere una perfetta distribuzione del prodotto nell'acqua.
7. Il giorno seguente, realizzare una pulizia del filtro. Ricordarsi di fare un buon controlavaggio e risciacquo dopo la pulizia del filtro.
8. In climi freddi, togliere lo skimmer prima di apporre il telo di copertura, vuotare le tubazioni ed il filtro, e collocare qualche oggetto galleggiante sulla superficie della piscina come ammortizzatore contro la pressione del ghiaccio.
   In climi miti, se possibile, far funzionare periodicamente il filtro.
9. Coprire la piscina con un telone.
10. È importante ripetere l'aggiunta di ***SVERNANTE*** verso la metà della stagione invernale.
11. Il telo di copertura se in dotazione ha degli ugelli ai quali bisogna fissare le corde e, a loro volta, queste vanno annodate alla base della piscina.

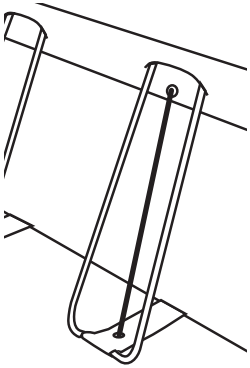

PROBLEMI PARTICOLARI DELL'ACQUA

ACQUA TORBIDA

L'acqua può perdere la sua trasparenza per varie cause:

- **Filtrazione insufficiente.**
Trattamento: Controllare il filtro, realizzare un controlavaggio e aumentare le ore di filtrazione. Se nonostante ciò la torbidità è ancora apprezzabile, realizzare un trattamento con del flocculante che trasformerà le particelle che intorbidiscono l'acqua in particelle più grandi che saranno trattenute dal filtro.
- **pH alto.**
Trattamento: analizzare il pH e regolarlo per mantenerlo tra 7,2 e 7,6.
- **Formazione di alghe.**
Trattamento: Consultare il paragrafo "Formazione di alghe".

FORMAZIONE DI ALGHE

Se nell'acqua della piscina si sono formate alghe, trattarle immediatamente; infatti più tempo rimangono presenti, tanto più difficile sarà eliminarle.

CASO A

Presenza di alghe sulle pareti e sul fondo con l'acqua della piscina pulita e trasparente.

Trattamento: Con l'impianto di filtrazione acceso, realizzare una clorazione d'urto. Aggiungere quindi l'alghicida.
È importante dosare questi prodotti direttamente sulle zone in cui si osservino alghe.
Lasciar agire i prodotti per circa 8 ore, trascorse le quali, SPAZZOLARE MOLTO BENE le pareti e il fondo. Eliminare le alghe morte col aspirafango, inviando l'acqua direttamente allo scarico.

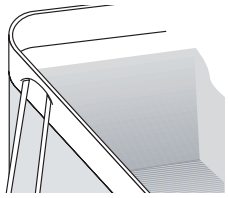

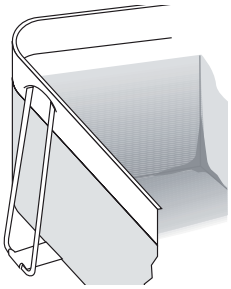

CASO B

Presenza di alghe sulle pareti e/ o sul fondo con l'acqua della piscina torbida e verde.

Trattamento: Con l'impianto di filtrazione acceso, realizzare una clorazione d'urto. Aggiungere quindi ***ANTIALGA*** a distanza di ore e successivamente ***FLOCCULANTE***.
Lasciar agire i prodotti per circa 8 ore, trascorse le quali, SPAZZOLARE MOLTO BENE le pareti e il fondo Eliminare le alghe morte col aspirafango, inviando l'acqua direttamente allo scarico. Filtrare quindi il numero di ore necessario, sino ad ottenere un'acqua pulita e trasparente.

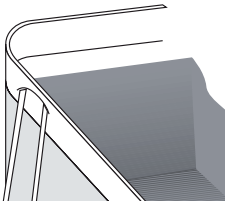

PRECAUZIONI NELL'USO DEI PRODOTTI CHIMICI

Prima di utilizzare i prodotti chimici, LEGGERNE ATTENTAMENTE L'ETICHETTA e seguirne le istruzioni.

1. Non miscelare i prodotti tra di loro. Aggiungere all'acqua della piscina prima un prodotto e poi l'altro, per evitare eventuali reazioni tra di essi.
2. Quando si diluisce un prodotto, NON aggiungere mai acqua su di esso. Versare SEMPRE il prodotto nell'acqua.
3. Mantenere le confezioni ben chiuse, in un luogo asciutto, protette dal calore e fuori dalla portata dei bambini.
4. In caso di contatto con gli occhi, lavarli immediatamente con abbondante acqua e rivolgersi a un medico.
5. Evitare il contatto dei prodotti da piscina con altri tipi di prodotti chimici.

SCHEDA TECNICA PONZA

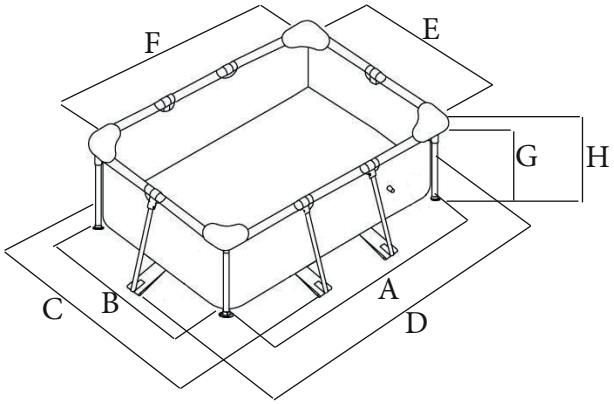

PIANTA PISCINA **PONZA**	**A** ingombro tela su fondo LUNGHEZZA	**B** ingombro tela su fondo LARGHEZZA	**C** ingombro totale piscina LARGHEZZA	**D** ingombro totale piscina a terra LUNGHEZZA	**E** specchio d'acqua LARGHEZZA	**F** specchio d'acqua LUNGHEZZA	**G** altezza livello d'acqua	**H** altezza totale piscina
3.0x2.0x0.75m	300cm	200cm	225cm	315cm	184cm	285cm	63cm	75cm

SCHEDA TECNICA PROCIDA

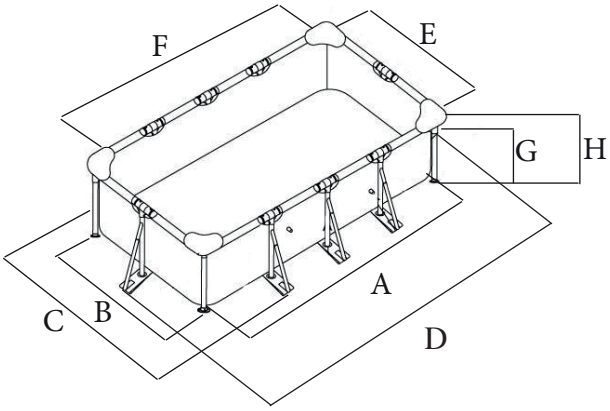

PIANTA PISCINA **PROCIDA**	**A** ingombro tela su fondo LUNGHEZZA	**B** ingombro tela su fondo LARGHEZZA	**C** ingombro totale piscina LARGHEZZA	**D** ingombro totale piscina a terra LUNGHEZZA	**E** specchio d'acqua LARGHEZZA	**F** specchio d'acqua LUNGHEZZA	**G** altezza livello d'acqua	**H** altezza totale piscina
4.5x2.2x0.84m	450cm	220cm	276cm	509cm	208cm	440cm	72cm	84cm

CONDIZIONI DI GARANZIA

Il presente certificato di garanzia garantisce la piscina in oggetto alle condizioni e con i limiti specificati nel seguito:

DEFINIZIONI
Per "collaudo" si intende la visione da parte dell'acquirente della piscina posta in opera montata, riempita e funzionante. Per "cose garantite" si intendono le piscine limitatamente alla tipologia PONZA e PROCIDA e venduti da San Marco s.r.l.
Il Cliente deve essere unicamente un utilizzatore privato.

OGGETTO DELLA GARANZIA
Vizi di materiale comprese materie prime e ogni altro materiale utilizzato nel processo produttivo del telo di contenimento. Difetti di fabbricazione purché alla visione ed analisi del materiale non risultino inadempimenti da parte dell'acquirente nell'utilizzo del manufatto.

Per struttura: supporti e tubolari di bordo; purché l'utilizzo della stessa unita al telo di contenimento dell'acqua rispettino i carichi e l'altezza dell'acqua.
La garanzia ha validità 2 anni dalla data di consegna di vendita dell'acquirente.

Garanzia sul prodotto San Marco

Il prodotto acquistato è coperto da una garanzia di 24 mesi. San Marco garantisce la qualità dei propri prodotti ed assicura, mediante una garanzia di sostituzione, l'assenza di qualsiasi difetto di fabbricazione che possa causare perdite.
Per utilizzare la garanzia, compilare il modulo al seguente link allegando copia della ricevuta d'acquisto e delle foto riportanti il difetto:

https://www.grupposanmarco.eu/rma

Per l'applicazione della garanzia potremmo richiedere di ritirare il pezzo danneggiato o di ritagliare alcune parti del prodotto. San Marco non sostituirà alcun prodotto ritenuto mal conservato o utilizzato senza osservare le istruzioni riportate nel manuale d'uso.
La garanzia rilasciata da San Marco copre eventuali difetti di fabbricazione scoperti all'apertura dell'imballo o durante l'uso dei prodotti ed è valida solo se il prodotto non è stato modificato.
Conservare e utilizzare il prodotto secondo le indicazioni riportate sul manuale.

Importante: verrà sostituito il componente danneggiato, non l'intera apparecchiatura.

ESCLUSIONI

- Danni puramente estetici (graffi alla verniciatura del supporto e a tutti i tubolari del bordo e al telo o di soggettiva valutazione), scolorimento del liner
- Danni dovuti ad errata manutenzione (vedi note informative per l'acquirente) od uso improprio del manufatto
- Danni dovuti al deterioramento ivi compresi quelli d'uso
- Danni prodotti o aggravati con dolo negligenza dell'acquirente (tagli, strappi e tutti i danni che hanno lesionato il telo o la struttura all'apparenza minimi ma per il quale è il caso di rivolgersi al Punto Vendita)
- Danni derivati da cause esterne di qualsiasi natura (non montata correttamente nel modo indicato nelle note informative per l'acquirente, trattata con quantità di prodotto chimici errata o con prodotto di scarsa qualità)
- Danni di deterioramento del telo di contenimento dovuto all'utilizzo di accessori non adatti alla circolazione e alla pulizia e al trattamento della piscina

- San Marco s.r.l. declina qualsiasi responsabilità in merito a danni causati dall'uso improprio della piscina o dal mancato rispetto di queste istruzioni.

OBBLIGO IN CASO DI DANNI ANCHE MINIMI

- Liner con difetti di produzione (es. dissaldatura delle giunzioni) riscontrati all'apertura dell'imballaggio nuovo
- Tirante di fondo strappato riscontrato all'apertura dell'imballaggio nuovo
- Strappi di qualsiasi genere riscontrati all'apertura dell'imballaggio nuovo
- Mancanza di supporti o di un qualsiasi pezzo della piscina o accessorio riscontrata all'apertura dell'imballaggio nuovo
- Verranno sostituiti o riparati solo i componenti danneggiati, non l'intera apparecchiatura

NOTE INFORMATIVE PER L'ACQUIRENTE

È da tenere presente che la piscina è un manufatto studiato per il contenimento dell'acqua, l'utilizzo incauto può provocare danni. Occorre sapere che ogni gamma ha un'altezza d'acqua da contenere ben definita.
Un'altra cosa fondamentale da sapere è riguardante il piano d'appoggio: deve essere una piattaforma diritta, liscia e rigida.
La filtrazione e tutta la gamma degli accessori è strutturata per ottenere la massima resa nella pulizia.

GESTIONE DELLA GARANZIA

La garanzia viene gestita direttamente presso la nostra sede: le spese e la responsabilità delle spedizioni di rientro sono a carico del cliente mentre le spese e la responsabilità per la sostituzione del prodotto sono a carico di San Marco s.r.l.
Per far valere la vostra garanzia, occorre inviare il prodotto con imballo adeguato al trasporto c/o la nostra sede operativa sita in Via Lecce 265 - 73010 Soleto (LE) entro 10 gg lavorativi antecedenti la data di scadenza della garanzia e solo dopo aver richiesto l'autorizzazione al rientro all'indirizzo email info@grupposanmarco.eu oppure via fax al numero 0836 619455.

Per qualsiasi ulteriore informazione potete contattare il nostro servizio clienti al numero di telefono 0836 610493 o tramite email: info@grupposanmarco.eu

È fatta facoltà a San Marco s.r.l. dopo un accurato controllo e verifica fisica delle condizioni del materiale respingerlo, e nel caso in cui risulti danneggiato o non acquistato in San Marco s.r.l., rispedirlo a vostre spese. In caso di difetto di conformità, San Marco s.r.l. provvederà, senza spese per il Cliente, al ripristino della conformità del prodotto mediante riparazione/sostituzione fino alla risoluzione del contratto. Se, a seguito di intervento da parte del nostro personale di assistenza, il vizio non dovesse risultare un difetto di conformità, al Cliente saranno addebitati gli eventuali costi di verifica e ripristino, nonché i costi di trasporto sostenuti da San Marco s.r.l.
La garanzia decade automaticamente in caso di uso improprio o manomissione del materiale. La sostituzione del prodotto avverrà nel minor tempo possibile a spese di San Marco s.r.l. e nel caso di indisponibilità del prodotto vi verrà proposto un prodotto simile.

Nessun danno può essere richiesto a San Marco s.r.l. per:
1) danni arrecati a cose o persone causati da esondazioni e/o perdite
2) spese derivanti dallo smontaggio e rimontaggio della piscina;
3) spese derivanti dall'utilizzo di materiali per l'installazione quali, ad esempio, l'acqua necessaria per il riempimento della vasca.

Grazie per aver scelto una piscina

SAN MARCO®

Questo manuale vuole essere una guida per il montaggio, il mantenimento e la pulizia della Vostra nuova piscina. Per procedere al montaggio della piscina, andate alla pagina corrispondente al modello scelto elencato nell'indice.

SAN MARCO S.r.l.

Via Lecce 265 - 73010 SOLETO (LE) ITALY
Tel. +39.0836.610493 - Fax +39.0836.619455
www.grupposanmarco.eu
made in China